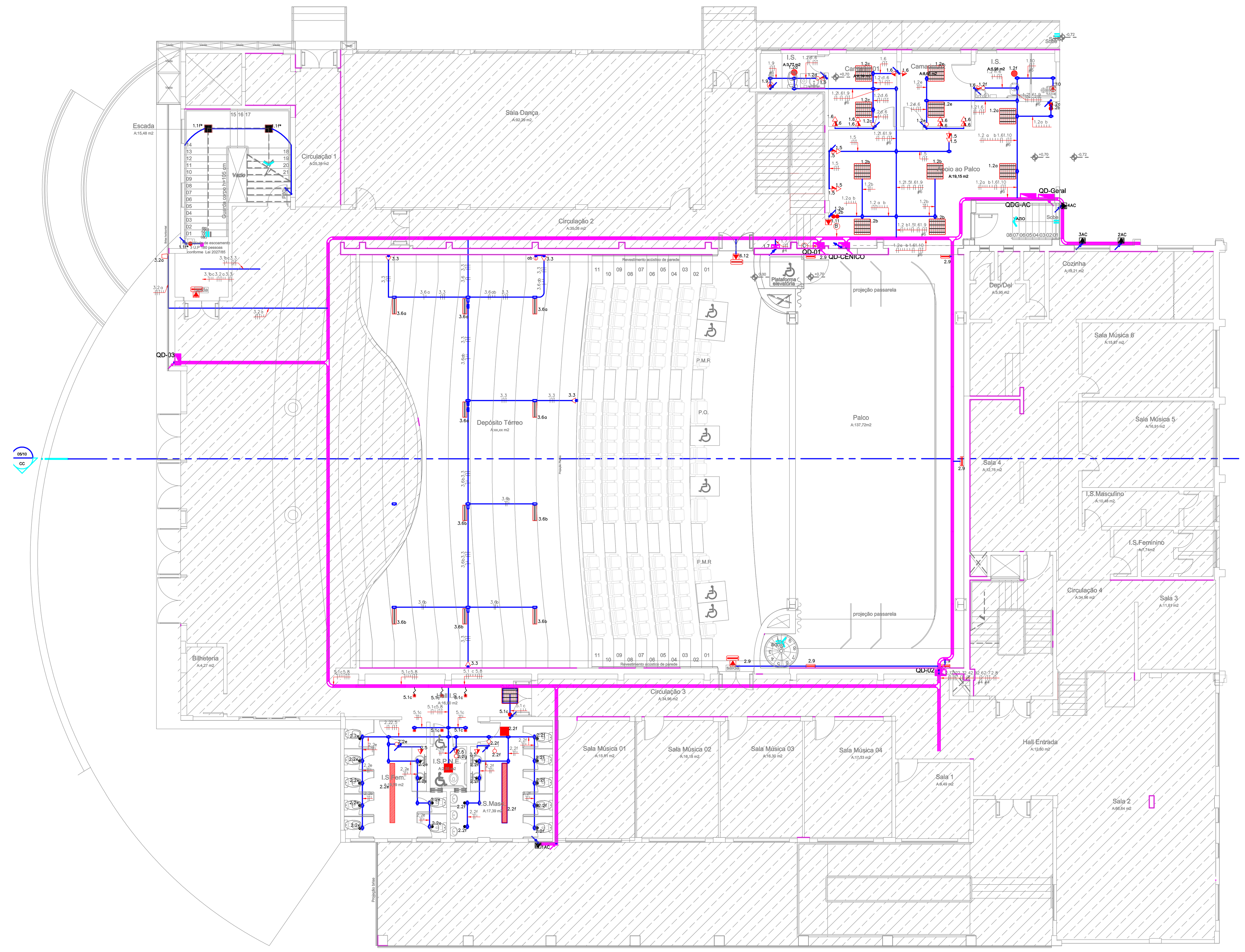

PAREDE EXISTENTE

ÁREAS A SUPRIMIR

1 DISTRIBUIÇÃO ELÉTRICA - TÉRREO

ESCALA 1:100

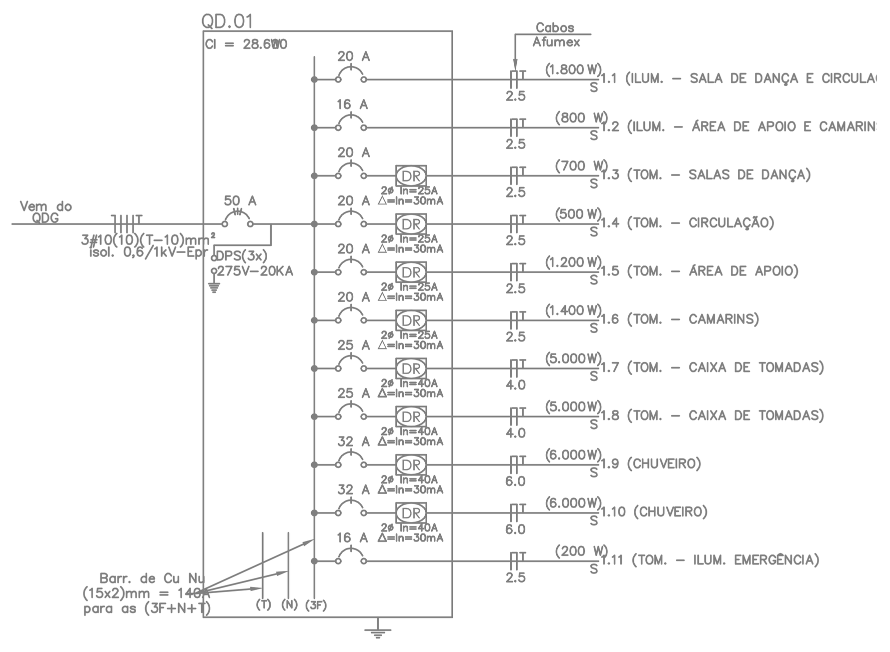

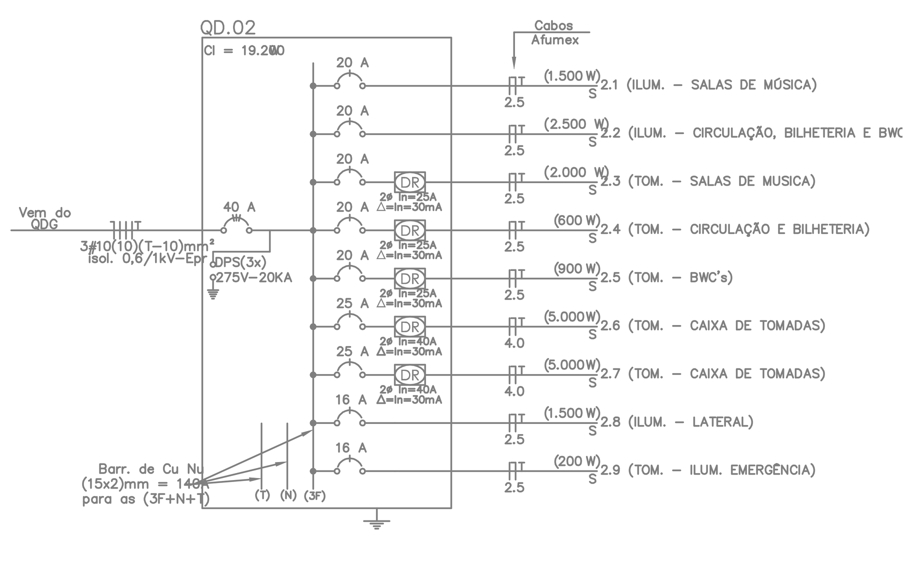

LEGENDA - Luminotécnica

Luminária 207x2470 cm
Retangular branca com corpo em chapa de aço fosfatizada eletrostaticamente
Embutida com difusor em poliestireno ou acrílico leitoso
Lâmpadas T8 14W - 04 un. - 4000K

Luminária 15x15 cm
Quadrada branca com corpo em alumínio com pintura microtexturizada
Facho luminoso recuado
Lâmpadas PAR20 (alógena ou LED) - 1un. - 50W

Luminária 60x60 cm
Quadrada branca com corpo em chapa de aço fosfatizada eletrostaticamente
Embutida com difusor em poliestireno ou acrílico leitoso
Lâmpadas T8 14W - 04 un. - 4000K

Luminária de embutir completa com LED e driver.
Fluxo luminoso de 1420lm
Temperatura de cor 4000K, IRC 85.
Corpo em alumínio com pintura microtexturizada.
Difusor recuado em acrílico leitoso.
Refletor em alumínio com acabamento branco microtexturizado.

Luminária diâm.= 25 cm
Aro em alumínio injetado / Acabamento em branco fosco
Estrutura em aço com pintura eletrostática / Refletor em alumínio anodizado
Difusor recuado em vidro jateado
Lâmpada Fluorescente Compacta Eletrônica 23W - 01un.

Luminária diâm. aprox. 15 cm
Quadrada branca com corpo em alumínio com pintura microtexturizada
Facho luminoso recuado
Lâmpadas PAR20 (alógena ou LED) - 1un. - 50W

Luminária 36x36 cm
Quadrada branca com corpo em chapa de aço fosfatizada eletrostaticamente
Embutida com difusor em poliestireno ou acrílico leitoso
Lâmpadas Fluorescente Compacta Eletrônica 23W - 03un.

	Luminária de embutir para lâmpadas 4x14W. Corpo em chapa de aço tratada com acabamento em pintura eletrostática epóxi-pó na cor branca. Refletor e aletas parabólicas.
	Luminária de embutir para lâmpadas 4x16W. Corpo / refletor em chapa de aço, acabamento em pintura eletrostática epóxi-pó na cor branca. Difusor em acrílico leitoso.
	Luminária quadrada de embutir, 2x26W. Corpo em chapa de aço, acabamento na cor branca. Difusor plano em acrílico leitoso.
	Luminária de embutir p/ lâmpada tipo PAR20.
	Luminária tipo embutir para lâmpada halógena 150W.
	Luminária circular de sobrepor, 2x26W. Refletor em alumínio.
	Luminária LED 36W, tipo estanque de sobrepor, instalada no teto.

LEGENDA ELETRODUTOS, ELETROCALHAS, PERFILADOS, TOMADAS. INTERRUPTORES, LUMINÁRIAS E ACESSÓRIOS

SÍMBOLO	DESCRIÇÃO
	INDICA ELETRODUTO PVC RÍGIDO SOB A LAJE ø3/4" QUANDO NÃO INDICADO NA PLANTA
	INDICA ELETRODUTO RÍGIDO SOB A LAJE ø3/4" QUANDO NÃO INDICADO NA PLANTA
	INDICA ELETRODUTO FLEXÍVEL SOB A LAJE ø3/4" QUANDO NÃO INDICADO NA PLANTA
	INDICA ELETRODUTO EMBUTIDO NA PAREDE ø3/4" QUANDO NÃO INDICADO NA PLANTA
	INDICA CABO MULTIPOLAR 3x2,5mm2, COM ISOL. 0,6/1kv INSTALADO SOBRE O FORRO, PARA LIGAÇÃO DAS LUMINÁRIAS.
	CAIXA DE PASSAGEM 4x2" COM TAMPA DE FURO CENTRAL
	CONDULETE DE PVD RÍGIDO COM MÚLTIPLAS SAÍDAS FIXADO NA LAJE
	CAIXA DE PASSAGEM 4x2"
	INDICA ELETRODUTO PVC FLEX. EMBUTIDO QUE SOBE E QUE DESCE RESPECTIVAMENTE
	INDICA CABOS: FASE, NEUTRO, TERRA E RETORNO RESPECTIVAMENTE
	QUADRO DE DISTRIBUIÇÃO DE ENERGIA h=1,50m DO PISO AO CENTRO DO QUADRO
	CONJ. TOMADA DUPLA 2P+T 20A/250V – NBR14136 COM SUPORTE PARA CANALETA METÁLICA h=0,30m
	CONJ. TOMADA DUPLA 2P+T 20A/250V – NBR14136 COM PLACA METÁLICA EM CAIXA 4x4" INSTALADO NO PISO
	CONJ. TOMADA 2P+T 20A/250V – NBR14136 COM PLACA EM CAIXA 4x2" h=1,10m
	CONJ. TOMADA DUPLA 2P+T 20A/250V – NBR14136 COM PLACA EM CAIXA 4x2" h=1,10m
	CONJ. TOMADA 2P+T 20A/250V – NBR14136 COM PLACA EM CAIXA 4x2" h=2,20m
	CONJ. TOMADA 2P+T 20A/250V – NBR14136 COM PLACA EM CAIXA 4x2" h=0,30m
	CONJ. TOMADA DUPLA 2P+T 20A/250V – NBR14136 COM PLACA EM CAIXA 4x2" h=0,30m
	PONTO PARA ALIMENTAÇÃO DE CHUVEIRO COM PLACADE FURO CENTRAL EM CAIXA 4x2" H=2,10M
	CONJ. TOMADA 2P+T 20A/250V–NBR14136 + INTERRUPTOR 1 TECLA SIMPLES 10A/250V COM PLACA EM CAIXA 4x2" h=1,10m
	CONJ. INTERRUPTOR 1 TECLA SIMPLES 10A/250V COM PLACA EM CAIXA 4x2" h=1,10m
	CONJ. INTERRUPTOR 2 TECLAS SIMPLES 10A/250V COM PLACA EM CAIXA 4x2" h=1,10m
	CONJ. INTERRUPTOR 3 TECLAS SIMPLES 10A/250V COM PLACA EM CAIXA 4x2" h=1,10m
	CONJ. INTERRUPTOR 1 TECLA PARALELA 10A/250V COM PLACA EM CAIXA 4x2" h=1,10m
	CONJ. INTERRUPTOR 2 TECLAS PARALELAS 10A/250V COM PLACA EM CAIXA 4x2" h=1,10m
	CONJ. INTERRUPTOR 3 TECLAS PARALELAS 10A/250V COM PLACA EM CAIXA 4x2" h=1,10m
	CONJ. INTERRUPTOR 1 TECLA PARALELA + 1 TECLA SIMPLES 10A/250V COM PLACA EM CAIXA 4x2" h=1,10m
	FOTOCÉLULA EM CAIXA 4x2"
	CAIXA DE UTILIDADE PERSONALIZADA (VER DETALHE) EM CAIXA 4x2" h=0,40m
	ELETROCALHA GALVANIZADA PERFURADA COM TAMPA DE PRESSÃO
	PERFILADO GALVANIZADO PERFURADO COM TAMPA DE PRESSÃO (38x38)mm

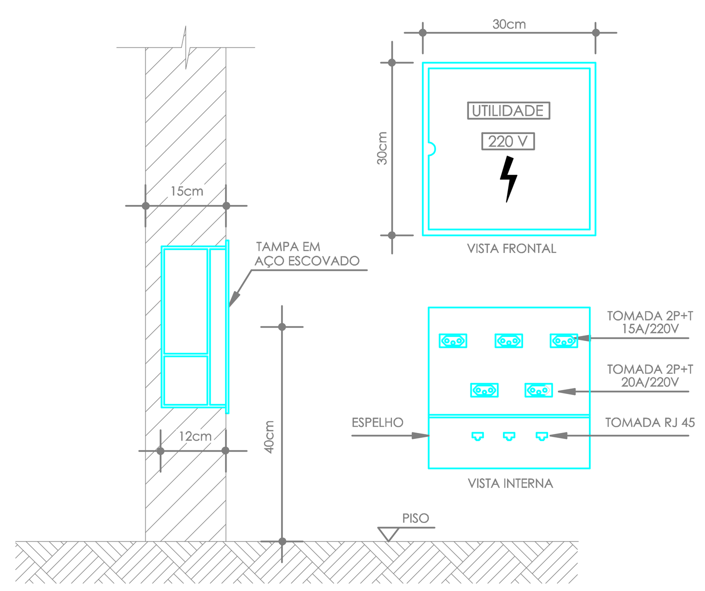

2 DETALHE CAIXA DE UTILIDADES

SEM ESCALA

ADVERTÊNCIA

1. Quando um disjuntor ou fusível atua, desligando algum circuito ou a instalação Inteira, a causa pode ser uma sobrecarga ou curto circuito. Desligamentos freqüentes São sinais de sobrecarga. Por isso, NUNCA troque seus disjuntores ou fusíveis Por outros de maior corrente (maior amperagem), simplesmente. Como regra, A troca de um disjuntor ou fusível por outro de maior corrente requer, Antes, a troca dos fios e cabos elétricos, por outros de maior secção (bitola).

2. Da mesma forma, NUNCA desative ou remova a chave automática de proteção Contra choques elétricos (dispositivo DR), mesmo em caso de desligamentos sem causa Aparente. Se desligamentos forem frequentes e, principalmente, se as Tentivas de religar a chave não tiverem exito, isso significa muito provalvelmente, Que a instalação elétrica apresenta anomalias internas, que só podem Ser identificadas e corrigidas por profissionais qualificados.
A DESATIVAÇÃO DA CHAVE SIGNIFICA A ELIMINAÇÃO DE MEDIDA PROTETORA CONTRA CHOQUES ELÉTRICOS E RISCO DE VIDA PARA USUÁRIOS DA INSTALAÇÃO.

TEXTO PARA SER AFIXADO A TAMPA DO QUADRO

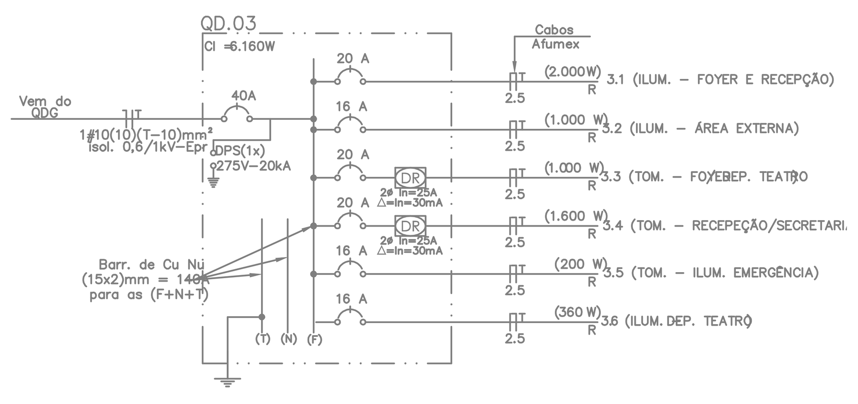

jass
joinville arquitetos associados

MODERNIZAÇÃO TEATRO TIMBÓ

RUA SETE DE SETEMBRO - CENTRO - TIMBÓ -SC

PROJETO ELÉTRICO

AUTOR:
Eng. Antonio Narloch Neto
CREA:026.018-2

CONTEÚDO:
DISTRIBUIÇÃO ELÉTRICA INTERNA
PAVIMENTO TÉRREO
SIMBOLOGIA E DIAGRAMAS UNIFILARES

PROPRIETÁRIO:PREFEITURA TIMBÓ
ASS:
RESP. TEC. EXECUÇÃO:
ASS:

ESCALA: INDICADA

DATA: JANEIRO / 2019

PRANCHA: EL 01 / 04

jass ARQUITETOS
Jass
Joinville Arquitetos Associados
CAU: A 17636-2
Rua: Germano Fischer, 37.
Glória - Joinville - SC.
Cep. 89.216-294
Fone-Fax: (47) 3433-2903
email: jass.arq@gmail.com

A1 -841 x 594mm