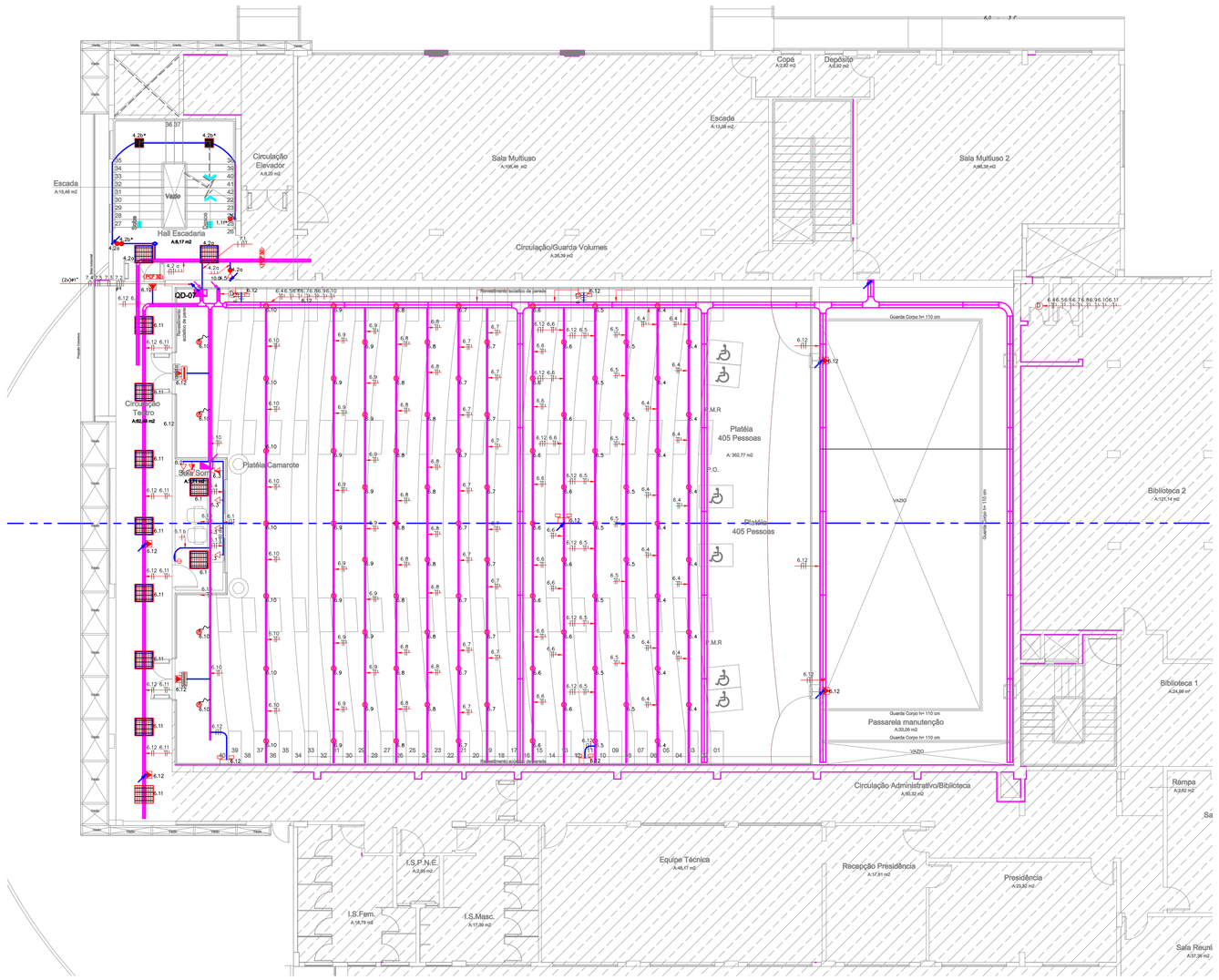

1 DISTRIBUIÇÃO ELÉTRICA - 1º PAVIMENTO
ESCALA 1:100

ADVERTÊNCIA

1. Quando um disjuntor ou fusível atua, desligando algum circuito ou a instalação inteira, a causa pode ser uma sobrecarga ou curto circuito. Desligamentos freqüentes São sinais de sobrecarga. Por isso, NUNCA troque seus disjuntores ou fusíveis Por outros de maior corrente (maior amperagem), simplesmente. Como regra. A troca de um disjuntor ou fusível por outro de maior corrente requer, Antes, a troca dos fios e cabos elétricos, por outros de maior secção (bitola).

2. Do mesmo forma, NUNCA desative ou remova a chave automática de proteção Contra choques elétricos (dispositivo DR), mesmo em caso de desligamentos sem causa Aparente. Se desligamentos forem freqüentes e, principalmente, se as Tentativas de religar a chave não tiverem exito, isso significa muito provavelmente, Que há algum tipo de problema de choques elétricos, que só podem Ser identificados e corrigidos por profissionais qualificados.
A DESATIVAÇÃO DA CHAVE SIGNIFICA A ELIMINAÇÃO DE MEDIDA PROTETORA CONTRA CHOQUES ELÉTRICOS E RISCO DE VIDA PARA USUÁRIOS DA INSTALAÇÃO.

TEXTO PARA SER AFIXADO A TAMPA DO QUADRO

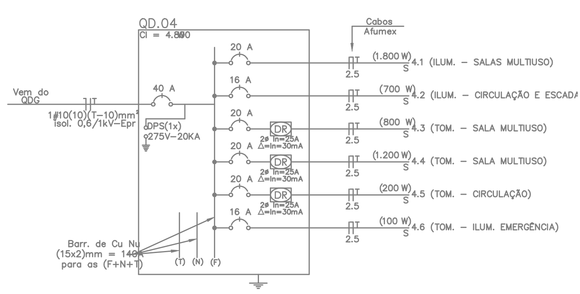

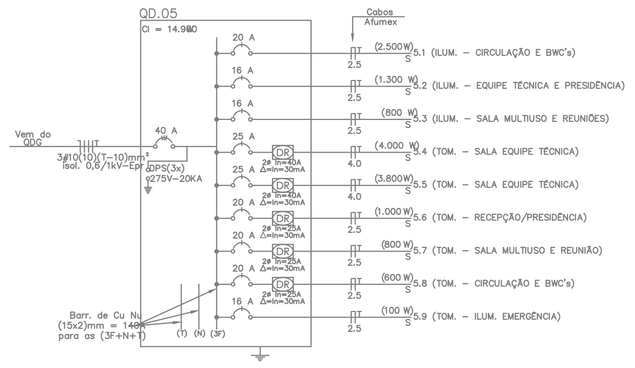

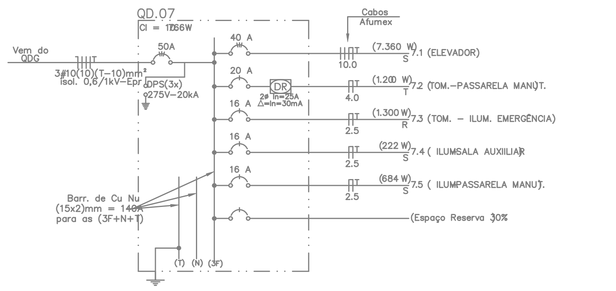

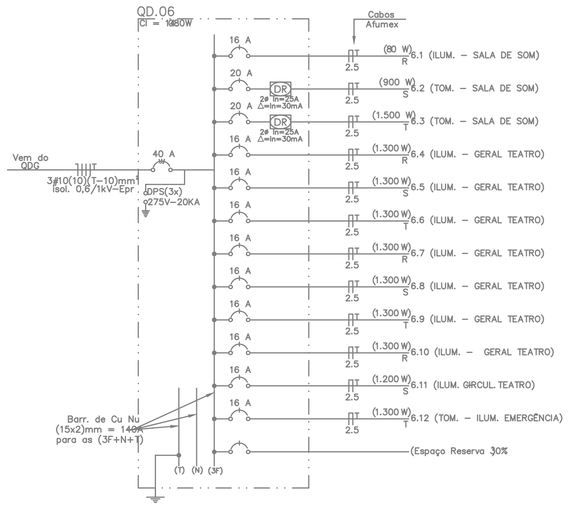

LEGENDA - Luminotécnica

Luminária 207x2470 cm
Retangular branca com corpo em chapa de aço fosfatizada eletrostaticamente
Embutida com difusor em poliestireno ou acrílico leitoso
Lâmpadas T8 14W - 04 un. - 4000K

Luminária 15x15 cm
Quadrada branca com corpo em alumínio com pintura microtexturizada
Facho luminoso recuado
Lâmpadas PAR20 (alógena ou LED) - 1un. - 50W

Luminária 60x60 cm
Quadrada branca com corpo em chapa de aço fosfatizada eletrostaticamente
Embutida com difusor em poliestireno ou acrílico leitoso
Lâmpadas T8 14W - 04 un. - 4000K

Luminária de embutir completa com LED e driver.
Fluxo luminoso de 1420lm
Temperatura de cor 4000K, IRC 85.
Corpo em alumínio com pintura microtexturizada.
Difusor recuado em acrílico leitoso.
Refletor em alumínio com acabamento branco microtexturizado.

Luminária diâm.= 25 cm
Aro em alumínio injetado / Acabamento em branco fosco
Estrutura em aço com pintura eletrostática / Refletor em alumínio anodizado
Difusor recuado em vidro jateado
Lâmpada Fluorescente Compacta Eletrônica 23W - 01un.

Luminária diâm. aprox. 15 cm
Quadrada branca com corpo em alumínio com pintura microtexturizada
Facho luminoso recuado
Lâmpadas PAR20 (alógena ou LED) - 1un. - 50W

Luminária 36x36 cm
Quadrada branca com corpo em chapa de aço fosfatizada eletrostaticamente
Embutida com difusor em poliestireno ou acrílico leitoso
Lâmpadas Fluorescente Compacta Eletrônica 23W - 03un.

LEGENDA ELETRODUTOS, ELETRICALHAS, PERFILADOS, TOMADAS, INTERRUPTORES, LUMINÁRIAS E ACESSÓRIOS	
SÍMBOLO	DESCRIÇÃO
	MEDIDA ELETRODUTO PVC RÍGIDO 50Ø A LAJE ELEV. QUANDO NÃO INDICADO NA PLANTA
	MEDIDA ELETRODUTO RÍGIDO 50Ø A LAJE ELEV. QUANDO NÃO INDICADO NA PLANTA
	MEDIDA ELETRODUTO FLEXÍVEL 50Ø A LAJE ELEV. QUANDO NÃO INDICADO NA PLANTA
	MEDIDA ELETRODUTO EMBUTIDO NA PAREDE ELEV. QUANDO NÃO INDICADO NA PLANTA
	MEDIDA CABO MULTIPOLAR 3x(2,5mm2), COM 50%, ELÉTRICA INSTALADO SOBRE O FORRO, PARA CONEXÃO DAS LUMINÁRIAS.
	CAIXA DE PASSAGEM 4x2" COM TAMPA DE FURO CENTRAL
	CONDULETE DE PVC RÍGIDO COM MÚLTIPLAS SAÍDAS FIXADO NA LAJE
	CAIXA DE PASSAGEM 4x2"
	MEDIDA ELETRODUTO PVC FLEX. EMBUTIDO QUE SOBE E QUE DESCE RESPECTIVAMENTE
	MEDIDA CABOS FASE, NEUTRO, TERRA E RETORNO RESPECTIVAMENTE
	QUADRO DE DISTRIBUIÇÃO DE ENERGIA h=1,20m DO PISO AO CENTRO DO QUADRO
	CONJ. TOMADA DUPLA 2P+T 20A/250V ~ NBR14136 COM SUPORTE PARA CANALETA METÁLICA h=0,30m
	CONJ. TOMADA DUPLA 2P+T 20A/250V ~ NBR14136 COM PLACA METÁLICA EM CAIXA 4x4" INSTALADO NO PISO
	CONJ. TOMADA 2P+T 20A/250V ~ NBR14136 COM PLACA EM CAIXA 4x2" h=1,10m
	CONJ. TOMADA DUPLA 2P+T 20A/250V ~ NBR14136 COM PLACA EM CAIXA 4x2" h=1,10m
	CONJ. TOMADA 2P+T 20A/250V ~ NBR14136 COM PLACA EM CAIXA 4x2" h=0,30m
	CONJ. TOMADA DUPLA 2P+T 20A/250V ~ NBR14136 COM PLACA EM CAIXA 4x2" h=0,30m
	CONJ. TOMADA 2P+T 20A/250V ~ NBR14136 COM PLACA EM CAIXA 4x2" h=0,30m
	PONTO PARA ALIMENTAÇÃO DE ZAVIDEIRO COM PLACAGEM FURO CENTRAL EM CAIXA 4x4" h=2,10M
	CONJ. TOMADA 2P+T 20A/250V~NBR14136 + INTERRUPTOR 1 TECLA SIMPLES 10A/250V COM PLACA EM CAIXA 4x2" h=1,10m
	CONJ. INTERRUPTOR 1 TECLA SIMPLES 10A/250V COM PLACA EM CAIXA 4x2" h=1,10m
	CONJ. INTERRUPTOR 1 TECLA SIMPLES 10A/250V COM PLACA EM CAIXA 4x2" h=1,30m
	CONJ. INTERRUPTOR 1 TECLA SIMPLES 10A/250V COM PLACA EM CAIXA 4x2" h=2,10m
	CONJ. INTERRUPTOR 1 TECLA PARALELA 10A/250V COM PLACA EM CAIXA 4x2" h=1,10m
	CONJ. INTERRUPTOR 1 TECLA PARALELAS 10A/250V COM PLACA EM CAIXA 4x2" h=1,10m
	CONJ. INTERRUPTOR 1 TECLA PARALELA + 1 TECLA SIMPLES 10A/250V COM PLACA EM CAIXA 4x2" h=1,10m
	CIGOTUBULAR DE CABOS 3x4,0"
	CAIXA DE UTILIDADE PERSONALIZADA (VER DETALHE) DE CABOS 3x4" SHULABN
	ELETROCALHA GALVANIZADA PERFURADA COM TAMPA DE PRESSÃO
	PERFILADO GALVANIZADO PERFURADO COM TAMPA DE PRESSÃO 138x38;mm

jass joinville arquitetos associados

MODERNIZAÇÃO TEATRO TIMBÓ

RUA SETE DE SETEMBRO - CENTRO - TIMBÓ -SC

PROJETO ELÉTRICO

AUTOR: Eng. Antonio Narloch Neto CREA:028.018-2	CONTEÚDO: DISTRIBUIÇÃO ELÉTRICA INTERNA PRIMEIRO PAVIMENTO SIMBOLOGIA E DIAGRAMAS UNIFILARES
PROPRIETÁRIO:PREFEITURA TIMBÓ ASS:	ESCALA: INDICADA
RESP. TÉC. EXECUÇÃO: ASS:	DATA: JANEIRO / 2019
PRANCHA: EL 02 /04	

jass ARQUITETOS
Jass
Joinville Arquitetos Associados
CAU: A 17036-2
Rua: Germano Fischer, 37.
Glória - Joinville - SC.
Cep. 89.216-294
Fone-Fax: (47) 3433-2903
email: jass.arq@gmail.com

A1 - 841 x 594mm