SEQUÊNCIA PARA DESLIGAMENTO

DESLIGAR DISJ. QGBT 1 → ABRIR SECCIONADORA FUSÍVEIL TRAFOS 500 KVA → DESLIGAR DISJ. DE MÉDIA TENSÃO → ABRIR SECCIONADORA COM MANOBRA PARA "TERRA" → ABRIR CH. FUSÍVEIS "AÇÃO DA CELESC"

SEQUÊNCIA PARA REENERGIZAÇÃO

LIGAR DISJ. QGBT 1 ← FECHAR SECCIONADORA FUSÍVEIL TRAFO 500 KVA ← LIGAR DISJUNTOR DE MÉDIA TENSÃO ← FECHAR SECCIONADORA COM MANOBRA PARA "TERRA" ← FECHAR CH. FUSÍVEIS "AÇÃO DA CELESC"

DIAGRAMA UNIFILAR GERAL

SEM ESCALA

SUBESTAÇÃO

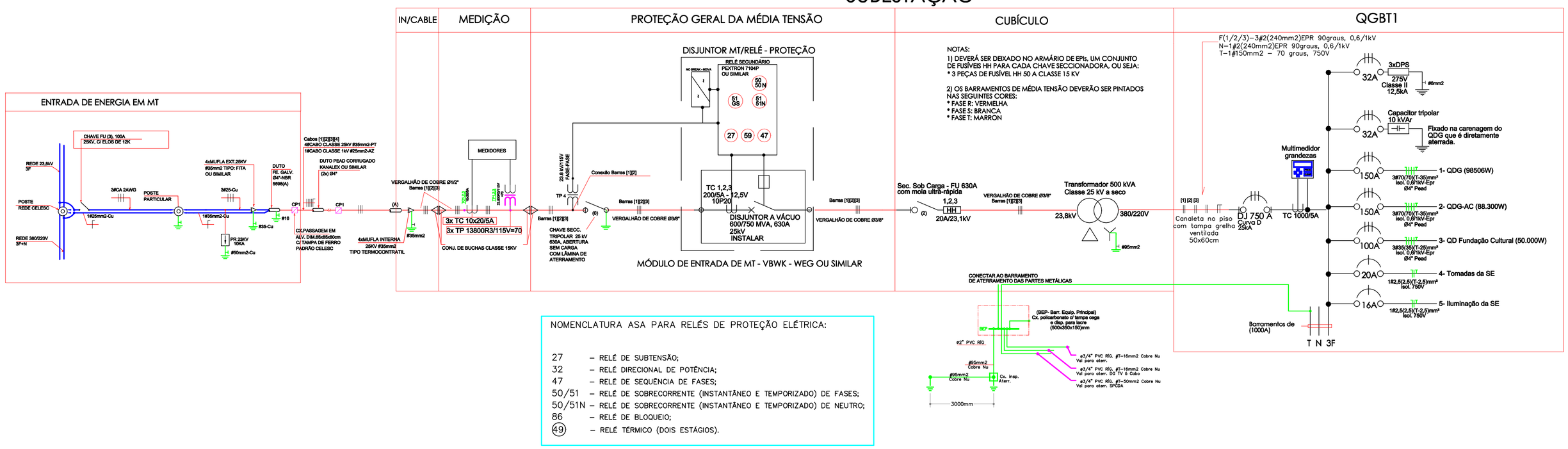

NOMENCLATURA ASA PARA RELÉS DE PROTEÇÃO ELÉTRICA:

27 – RELÉ DE SUBTENSÃO;
32 – RELÉ DIRECIONAL DE POTÊNCIA;
47 – RELÉ DE SEQUÊNCIA DE FASES;
50/51 – RELÉ DE SOBRECORRENTE (INSTANTÂNEO E TEMPORIZADO) DE FASES;
50/51N – RELÉ DE SOBRECORRENTE (INSTANTÂNEO E TEMPORIZADO) DE NEUTRO;
86 – RELÉ DE BLOQUEIO;
49 – RELÉ TÉRMICO (DOIS ESTÁGIOS).

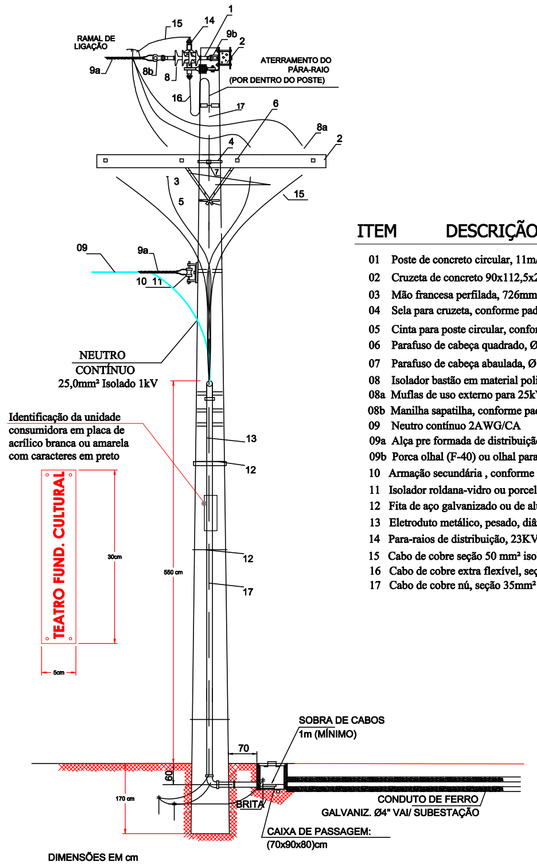

ITEM	DESCRIÇÃO POSTE PARTICULAR
01	Poste de concreto circular, 11m/1000 DAN, conforme padrão CELESC
02	Cruzeta de concreto 90x112,5x2400mm, conforme padrão CELESC
03	Mão francesa perfilada, 726mm, conforme padrão CELESC
04	Sela para cruzeta, conforme padrão CELESC
05	Cinta para poste circular, conforme padrão CELESC
06	Parafuso de cabeça quadrado, Ø16mm² comprimento, conforme padrao CELESC
07	Parafuso de cabeça abaulada, Ø16x150mm², conforme padrão CELESC
08	Isolador bastão em material polimérico, conforme padrão CELESC
08a	Muflas de uso externo para 25kV, conforme padrão CELESC
08b	Manilha sapatilha, conforme padrão CELESC
09	Neutro contínuo 2AWG/CA
09a	Alça pre formada de distribuição, conforme padrão CELESC
09b	Porca olhal (F-40) ou olhal para parafuso (F-25), padrão CELESC
10	Armação secundária , conforme padrão CELESC
11	Isolador roldana-vidro ou porcelana, padrão CELESC
12	Fita de aço galvanizado ou de alumínio
13	Eletroduto metálico, pesado, diâmetro de 4", conforme NBR 5598
14	Para-raios de distribuição, 23KV-10kA padrão CELESC
15	Cabo de cobre seção 50 mm² isolação 25V
16	Cabo de cobre extra flexível, seção 25mm², padrão CELESC
17	Cabo de cobre nú, seção 35mm² conforme especificação CELESC

DETALHE POSTE PARTICULAR DE ENTRADA

SEM ESCALA

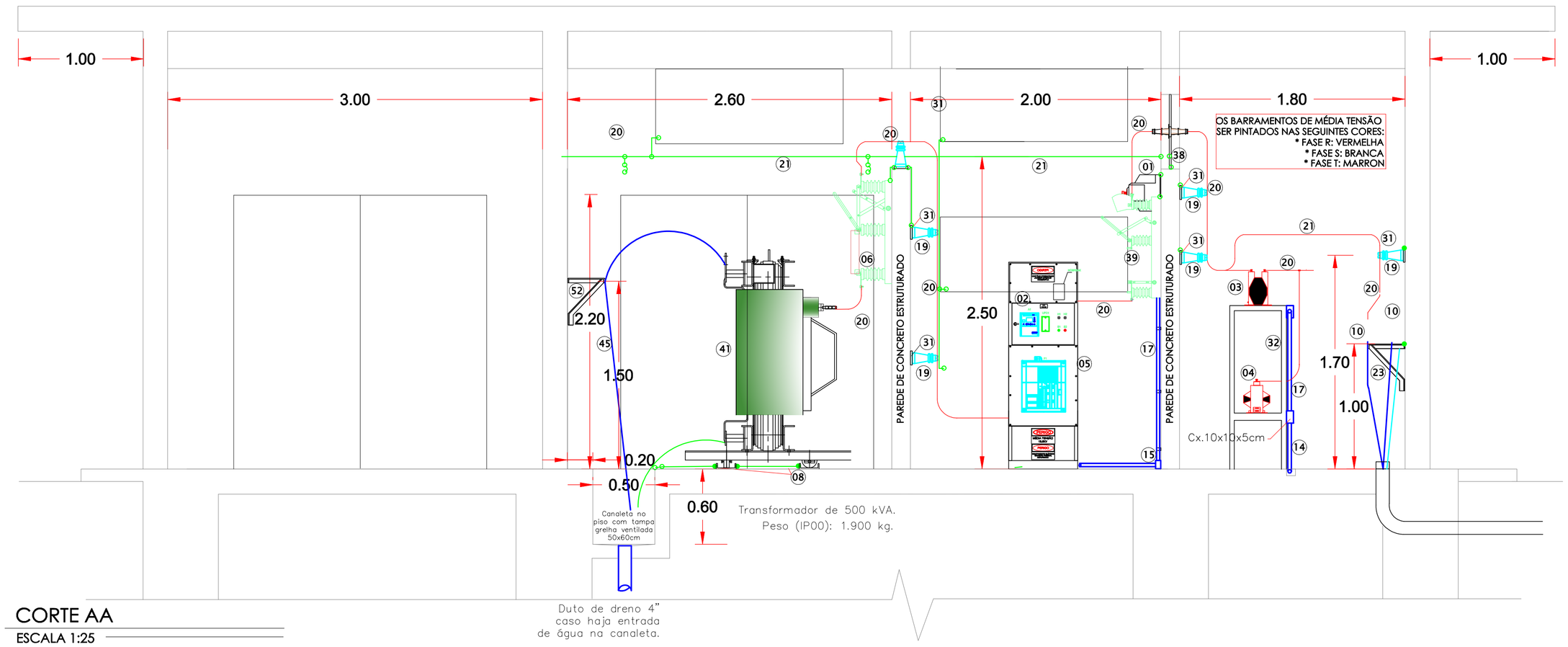

CORTE AA

ESCALA 1:25

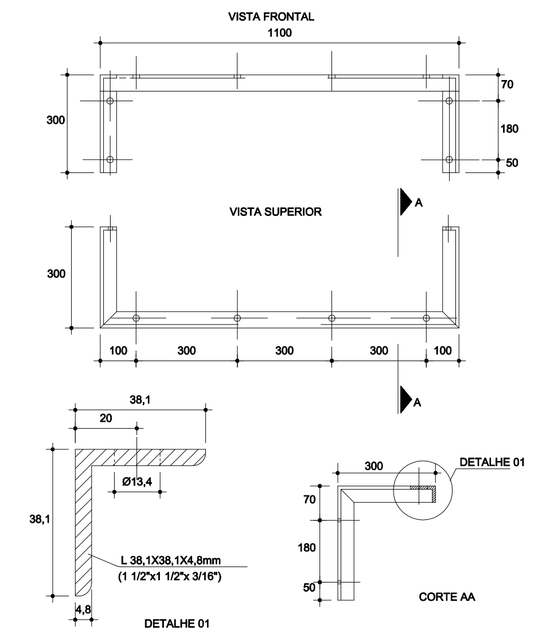

NOTA: 1- AS DIMENSÕES APRESENTADAS SÃO AS MÍNIMAS ADMISSÍVEIS E ESTÃO EXPRESSAS EM "mm".

DETALHE DE SUPORTE PARA MUFLAS

SEM ESCALA

DOBRADIÇA

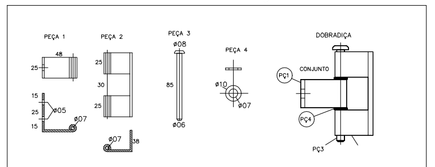

NOTAS

1 – ARMAÇÃO DE CANTONEIRA DE FERRO GALVANIZADO CONFORME DETALHE A.
2 – PAINEL DE TELA DE ARAME ZINCADO Nº12 BWG, COM MALHA DE 20x20mm.
3 – AS DIMENSÕES INDICADAS SÃO OS VALORES MÍNIMOS EXIGIDOS, EM "mm".
4 – OS QUADROS DE TELA DOS MÓDULOS DE MEDIÇÃO E TRANSFORMAÇÃO DEVERÃO TER DISPOSITIVO PARA LACRE E ABERTURA(S) PARA A ÁREA DE CIRCULAÇÃO DA SUBESTAÇÃO.
5 – EM TODOS OS MÓDULOS DEVERÃO SER PREVISTOS LIMITADORES DE CURSO (BATENTE) PARA OS QUADROS DE TELA, ATRAVÉS DE PERFIL "L", DE 38,1 x 38,1 x 4,76 x 50mm.
6 – NOS QUADROS DE TELA DOS MÓDULOS DE MEDIÇÃO E TRANSFORMAÇÃO, DEVERÁ SER PREVISTO UMA PORTA DE ACESSO, COM DIMENSÕES 60 x 195cm, COM DISPOSITIVO PARA LACRE.

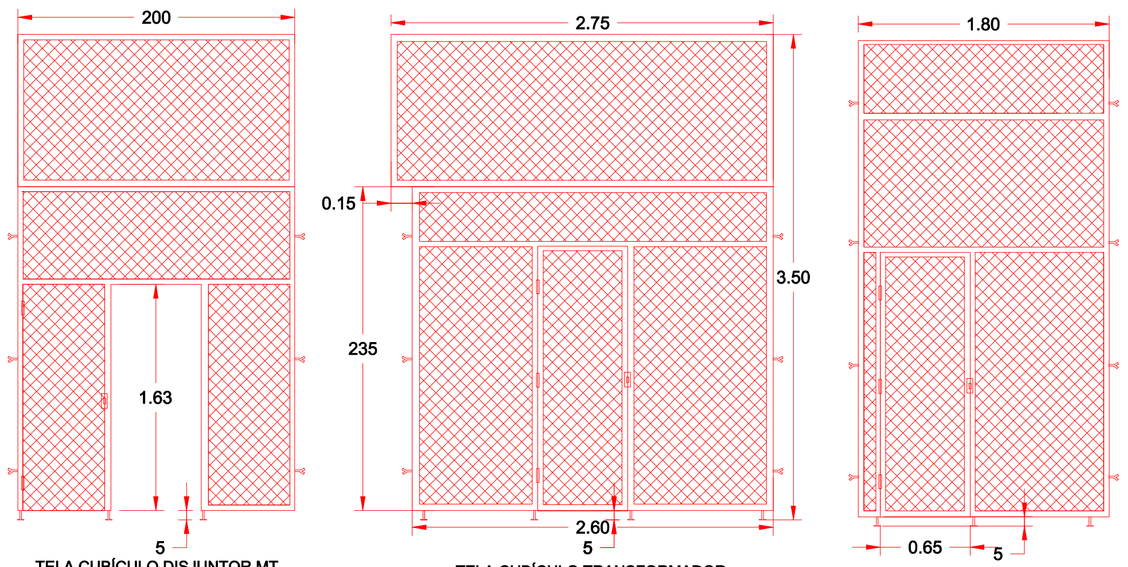

A1 -841 x 594mm

jass
joinville arquitetos associados

MODERNIZAÇÃO TEATRO TIMBÓ

RUA SETE DE SETEMBRO - CENTRO - TIMBÓ -SC

PROJETO ELÉTRICO SUBESTAÇÃO

AUTOR: Eng. Antonio Narloch Neto CREA:026.018-2	CONTEUDO: Diagrama unifilar da entrada de energia Corte AA - Detalhe de telas
PROPRIETÁRIO:PREFEITURA TIMBÓ ASS:	ESCALA: INDICADA
RESP. TEC. EXECUÇÃO: ASS:	DATA: JANEIRO / 2019
PRANCHA: SB 03/04	

jass ARQUITETOS
Jass
Joinville Arquitetos Associados
CAU: A 17636-2
Rua: Germano Fischer, 37.
Gléda - Joinville - SC.
Cep. 89.216-294
Fone-Fax: (47) 3433-2903
email: jass.arq@gmail.com